CÔNG TY CỔ PHẦN KIM LOẠI MGK
Lô số 17, Đường số 8, KCN Tân Tạo, Phường Tân Tạo A, Quận Bình Tân, Tp.HCM, Việt Nam
Điện thoại: +84 8 3756 2750 Fax: +84 8 3756 2751 Email: info@mgkmetal.com.vn

Hợp kim ZnAl5

Bảng thông số kỹ thuật

Cập nhật: 12/2024

1 | 2 | 3

Công dụng

Hợp kim ZnAl5 là một loại hợp kim Zn-Al đặc thù phù hợp để bổ sung hoặc duy trì hàm lượng nhôm tối ưu trong bể mạ kẽm nhúng nóng gián đoạn và liên tục (CGL), thường cho mạ băng, ống và chi tiết thép.

1 | 2 | 3

Đặc tính kỹ thuật

Thành phần hóa học	Tỉ lệ (wt%)
Al	4.7 – 5.3
Fe	≤ 0.020
Cu	≤ 0.030
Pb	≤ 0.010
Cd	≤ 0.003
Sn	≤ 0.001
Mg	≤ 0.020
Zn	Còn lại
Tổng các nguyên tố khác	≤ 0.01
Tính chất vật lý	**Thông số**
Tỷ trọng (g/cm^3) tại 25°C	6.5
Khoảng nhiệt độ nóng chảy (^{o}C)	382– 385

- Sản phẩm có thể được sản xuất theo yêu cầu về thành phần hóa học của quý khách hàng
- Quá trình lấy mẫu và phân tích tuân thủ theo tiêu chuẩn ASTM E716-94 và E1251-94

1 | 2 | 3

Qui cách đóng gói	Sản phẩm đơn lẻ	Kiện (152 ingot)
Kích cỡ	Jumbo	Ingot
Khối lượng	500 ± 100 kg	1000 ± 100 kg
Kích thước (D x R x C)	1580 x 370 x 250 (± 20 mm)	920 x 460 x 630 (± 20 mm)
Hình dạng	Theo hình minh họa 1	Theo hình minh họa 2

CÔNG TY CỔ PHẦN KIM LOẠI MGK

Lô số 17, Đường số 8, KCN Tân Tạo, Phường Tân Tạo A, Quận Bình Tân, Tp.HCM, Việt Nam
Điện thoại: +84 8 3756 2750 Fax: +84 8 3756 2751 Email: info@mgkmetal.com.vn

Hình dạng sản phẩm hợp kim ZnAl5 Hình minh họa 1	Khối lượng danh nghĩa: 500 kg Kích thước danh nghĩa: 1580 x 370 x 250 mm

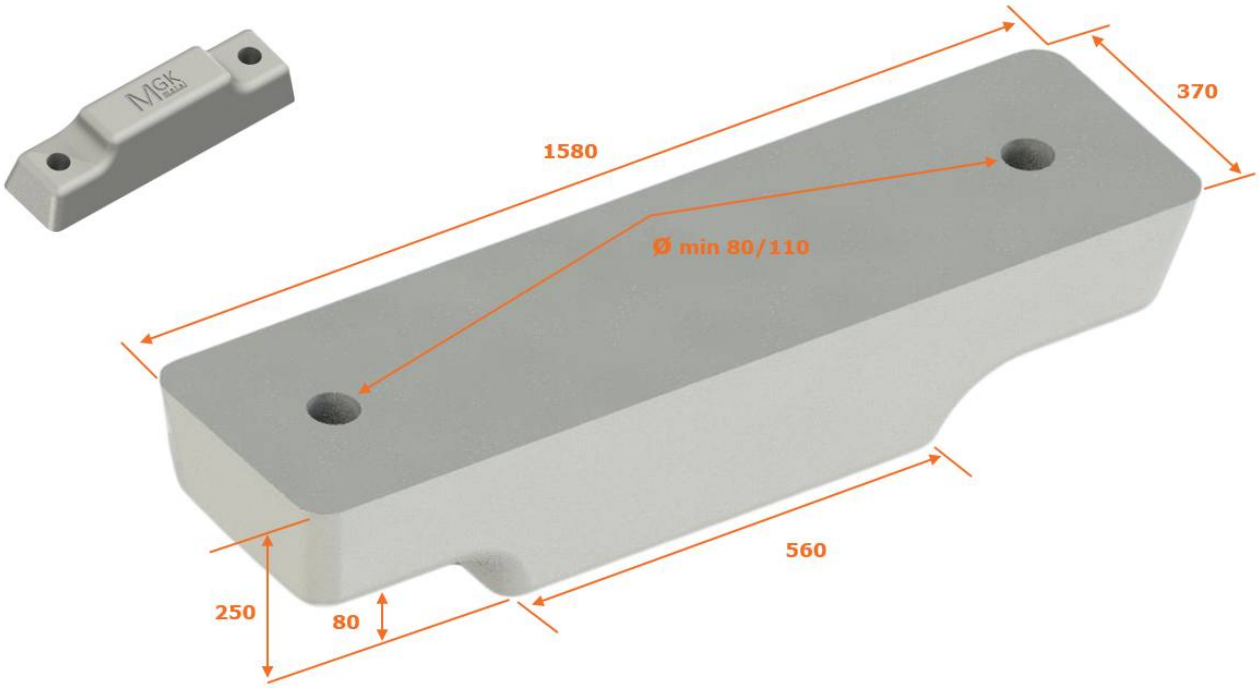
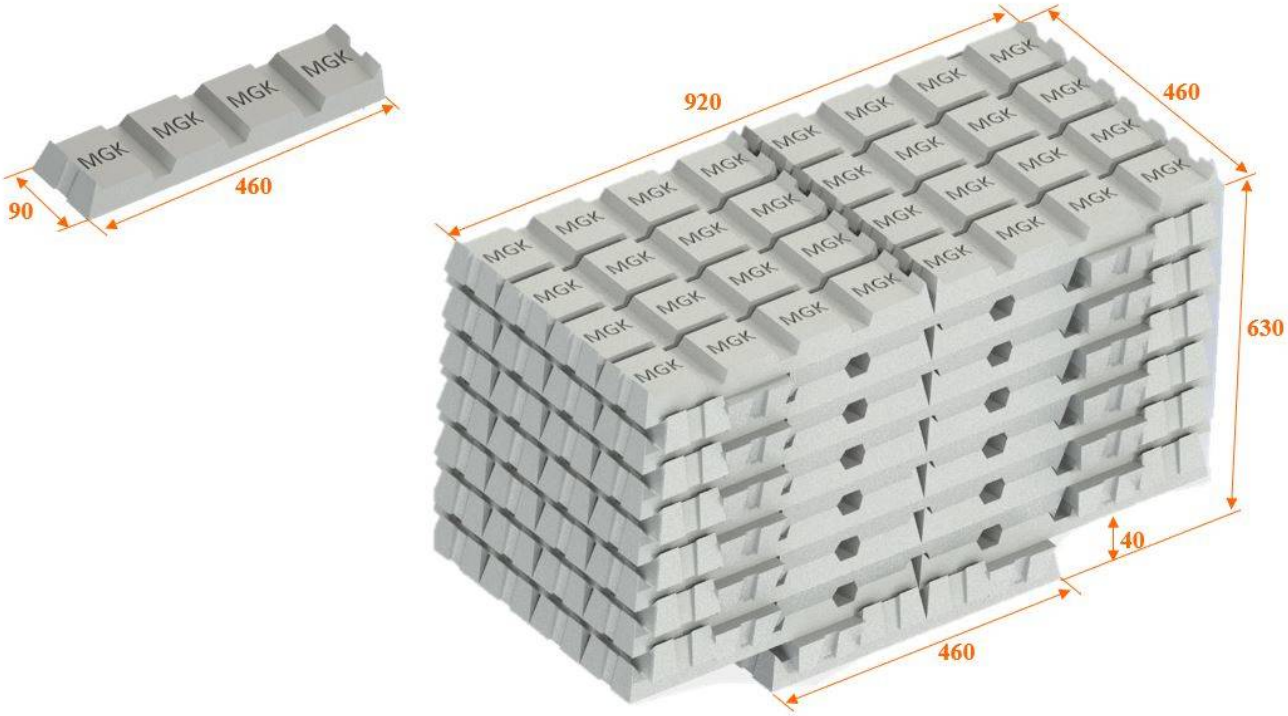
Hình dạng sản phẩm hợp kim ZnAl5 Hình minh họa 2	Khối lượng danh nghĩa: 1000 kg Kích thước danh nghĩa: 920 x 460 x 630 mm