CÔNG TY CỔ PHẦN KIM LOẠI MGK
Lô số 17, Đường số 8, KCN Tân Tạo, Phường Tân Tạo A, Quận Bình Tân, Tp.HCM, Việt Nam
Điện thoại: +84 8 3756 2750 Fax: +84 8 3756 2751 Email: info@mgkmetal.com.vn

Hợp kim AlZnSi P012

Bảng thông số kỹ thuật

Cập nhật: 09/2024

1	2	3

Công dụng

Hợp kim AlZnSi P012 được sản xuất đặc biệt cho công nghệ mạ nhúng nóng liên tục (CGL)

1	2	3

Đặc tính kỹ thuật

Thành phần hóa học	Tỉ lệ (wt%)
Al	55 ± 2
Si	1.50 ± 0.20
Fe	≤ 0.12
Pb	≤ 0.01
Sn	≤ 0.01
Zn	Còn lại
Các nguyên tố khác	Mỗi nguyên tố dưới 0.015
Tính chất vật lý	**Thông số**
Tỷ trọng (g/cm^3) tại 25^{0}C	3.7
Khoảng nhiệt độ nóng chảy (^{0}C)	580 – 600

- *Lưu ý: Sản phẩm có thể được sản xuất theo yêu cầu về thành phần hóa học của quý khách hàng. Quá trình lấy mẫu và phân tích tuân thủ theo tiêu chuẩn ASTM E716-94 và E1251-94.*

1	2	3

Qui cách đóng gói

Cách đóng gói	Sản phẩm đơn lẻ
Kích cỡ	Jumbo
Khối lượng	1100 ± 100 kg
Kích thước (D x R x C)	1790 x 730 x 360 (± 30 mm)
Hình dạng	Theo hình minh họa

CÔNG TY CỔ PHẦN KIM LOẠI MGK

Lô số 17, Đường số 8, KCN Tân Tạo, Phường Tân Tạo A, Quận Bình Tân, Tp.HCM, Việt Nam
Điện thoại: +84 8 3756 2750 Fax: +84 8 3756 2751 Email: info@mgkmetal.com.vn

Hình dạng sản phẩm hợp kim AlZnSi P012 (Kích cỡ: Jumbo)	Khối lượng danh nghĩa: 1100 kg Kích thước danh nghĩa: 1790 x 730 x 360 mm

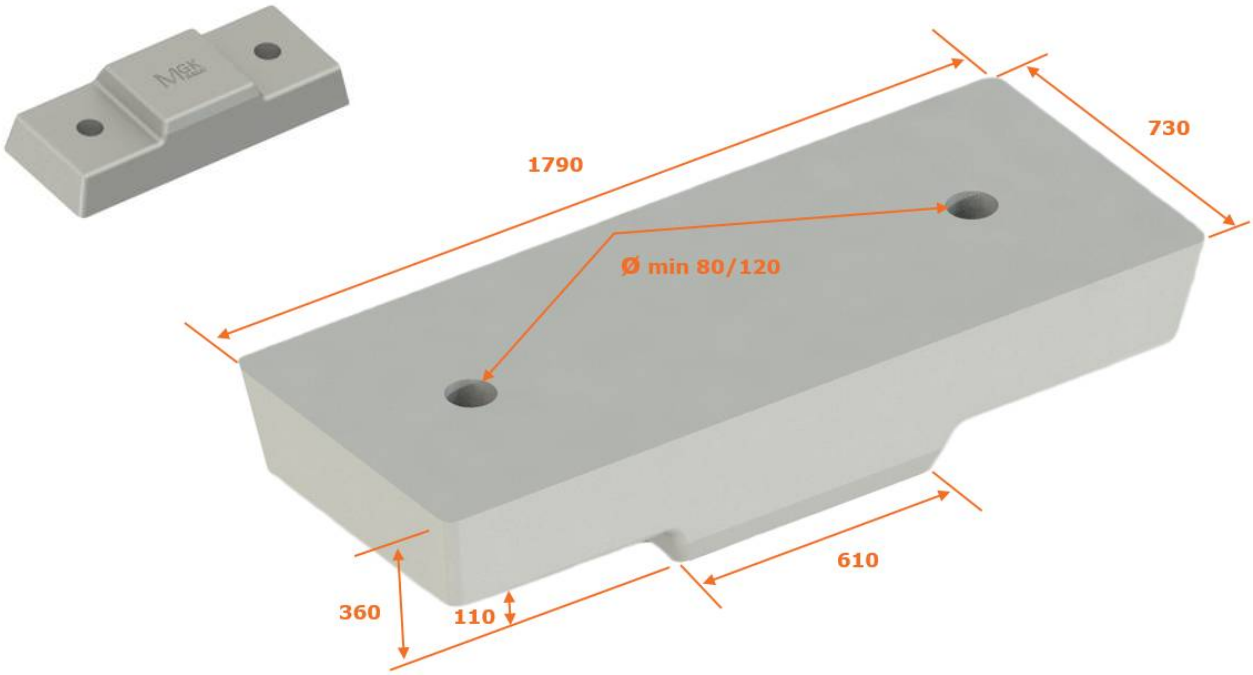

Hình minh họa